Принципиальная схема ИТП

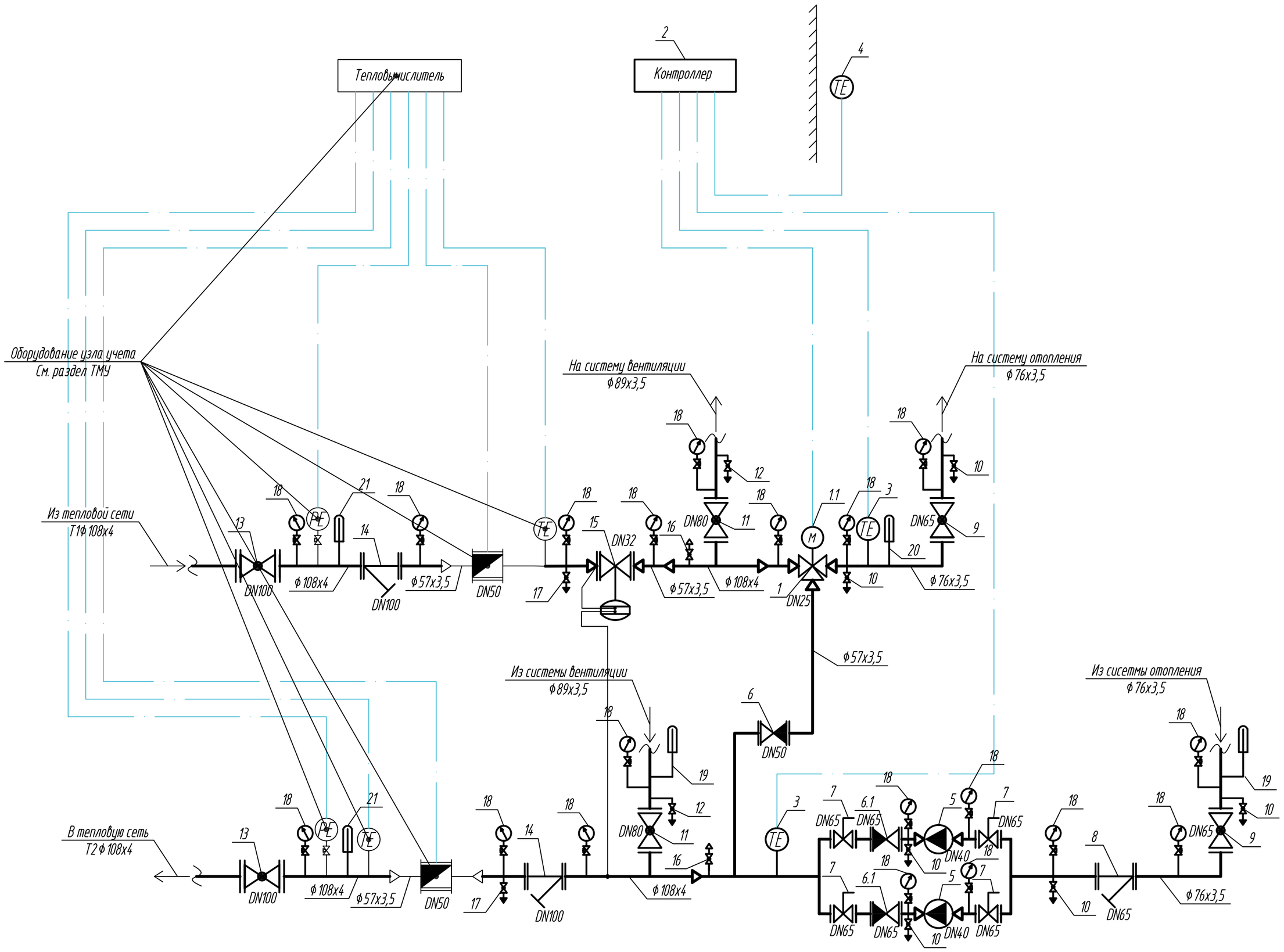

Спецификация оборудования

№ поз.	Обозначение	Наименование	Кол-во, шт.	Масса ед, кг	Примечания
		Блок отопления Qо=0,15 мВт/час			
1	Данфосс, VRG3	Клапан регулирующий трехходовой , Kvs=10 м3/час; Ду25	1		
1.1	Данфосс, AMV 435	с эл. приводом (230В)	1		
2	Данфосс, ECL comfort 210	Контроллер	1		
3	Данфосс, ESMU 100	Датчик температуры погружной с гильзой	2		
4	Данфосс, ESMT	Датчик температуры наружного воздуха	1		
5	Wilo, TOP-S-40-10-3	Насос циркуляционный G=6 м3/час; H=8 м.в.ст	2		1 - рабочий 1 - резервный
6	Данфосс, 805	Клапан обратный межфланцевый, Ду50	1		
6.1	Данфосс, 805	Клапан обратный межфланцевый, Ду65	2		
7	Данфосс, SYLAX	Дисковый затвор поворотный, Ду65	4		
8	Данфосс, FVF	Фильтр сетчатый фланцевый, Ду65	1		
9	Данфосс, JiP-FF	Кран шаровой стальной фланцевый, Ду65	2		
10	Данфосс, BVR	Кран шаровой с внутренней резьбой, Ду25	6		
		Блок вентиляции Qв=0,22 мВт/час			
11	Данфосс, JiP-FF	Кран шаровой стальной фланцевый, Ду80	2		
12	Данфосс, BVR	Кран шаровой с внутренней резьбой, Ду25	2		
		Ввод теплосети			
13	Данфосс, JiP-FF	Кран шаровой стальной фланцевый, Ду100	2		
14	Данфосс, FVF	Фильтр сетчатый фланцевый, Ду100	2		
15	Данфосс, AVP	Автоматический регулятор перепада давления, Kvs=12,5 м3/час; Ду32	1		
16	Данфосс, BVR	Кран шаровой с внутренней резьбой, Ду15	2		
17	Данфосс, BVR	Кран шаровой с внутренней резьбой, Ду25	2		
		Для всего ИТП			
18	Росма, ТМ-5 10 Р 0 0 (0-1,6 мПа),G1/2 1,5	Манометр общего назначения и трехходовой кран с натяжной гайкой	19		
19	Росма, БТ-5 1 2 11 (0-120 °С) G1/2 64 1,5	Термометр биметаллический общетехнический осевое присоед.	2		
20	Росма, БТ-5 2 2 11 (0-120 °С) G1/2 64 1,5	Термометр биметаллический общетехнический радиальное присоед.	1		
21	Росма, БТ-5 2 2 11 (0-120 °С) G1/2 100 1,5	Термометр биметаллический общетехнический радиальное присоед.	2		

Изм.	Кол. уч.	Лист	Док.	Подпись	Дата	РНФ 14-29-00172-1-ТМ			
						Здание с испытательным стендом по адресу: г.Пермь, ул. Академика Королева, 1			
Разраб.		Ветошкин			09.15	Здание с испытательным стендом	Стадия	Лист	Листов
Проверил		Плотников			09.15		Р	4	
Н.контр		Лядов			09.15	Принципиальная схема ИТП	ИМСС УрО РАН		

Взам. инв. №

Подп. и дата

Инв. № подл.

Формат А2